UNIVENT



NÁVOD K POUŽITÍ

www.univent.cz

RUCTS evo
malá lokální větrací jednotka s regenerací tepla

UNIVENT CZ s.r.o.
Boleslavova 15, 140 00 Praha 4
tel.: 241 001 044

OBSAH

1. Všeobecné informace 3
1.1 Úvod 3
1.2 Záruka 3
1.3 Občanskoprávní odpovědnost 3
1.4 Bezpečnostní předpisy 4
2. Technické informace 4
2.1 Konstrukce a funkce 4
2.2 Komponenty jednotky 5
2.3 Rozměry 6
2.4 Technické parametry 6
3. Elektrická instalace a bezpečnost 7
4. Montáž 7
5. Ovládání 9
5.1 Hlavní jednotka 9
5.2 Dálkový ovladač 10
5.3 Párování jednotek 11
5.4 Mobilní aplikace 13
6. Údržba 15
7. Technické problémy 16
8. Technická pomoc 17
9. Odstavení z provozu 17
10. Vyřazení z provozu a recyklace 17
11. Reklamační formulář 17

verze 1, 11/2026

1. VŠEOBECNÉ INFORMACE

1.1 ÚVOD

Tento návod je určen pro malé větrací jednotky s regenerací tepla RUCTS evo. Jeho cílem je poskytnout co nejvíce informací pro bezpečnou instalaci, uvedení do provozu a používání tohoto zařízení. Vzhledem k tomu, že se naše výrobky neustále vyvíjejí, vyhrazujeme si právo na změnu tohoto návodu bez předchozího upozornění.

1.2 ZÁRUKA

Nezaručujeme vhodnost použití přístrojů pro zvláštní účely. Určení vhodnosti je plně v kompetenci zákazníka a projektanta. Záruka na přístroje se řídí platnými právními předpisy. Záruka platí pouze v případě dodržení všech pokynů pro montáž a údržbu, včetně provedení ochrany. Záruka se vztahuje na výrobní vady, vady materiálu nebo závady funkce přístroje.

Záruka se nevztahuje na vady vzniklé:
- nevhodným použitím v rozporu s pokyny výrobce, které jsou uvedeny v tomto návodu
- nesprávnou manipulací (nevztahuje se na mechanické poškození)
- při dopravě (náhradu za poškození vzniklé při dopravě je nutno uplatňovat u přepravce)
- chybnou montáží, nesprávným elektrickým zapojením nebo jištěním
- nesprávnou obsluhou
- neodborným zásahem do přístroje
- demontáží přístroje
- použitím v nevhodných podmínkách nebo nevhodným způsobem
- opotřebením způsobeným běžným používáním
- zásahem třetí osoby
- vlivem živelné pohromy

Při uplatnění záruky je nutno předložit protokol, který obsahuje:
- údaje o reklamující společnosti
- datum a číslo prodejního dokladu
- přesnou specifikaci závady
- schéma zapojení a údaje o jištění
- hodnoty naměřené při uvedení zařízení do provozu
  - napětí
  - proud
  - teplota vzduchu

Záruční oprava se provádí výhradně na základě rozhodnutí společnosti UNIVENT CZ s.r.o. a to v servisu společnosti nebo v místě instalace. Způsob odstranění závady je plně v kompetenci servisu společnosti UNIVENT CZ s.r.o. Reklamující strana obdrží písemné vyjádření o výsledku reklamace. V případě neoprávněné reklamace hradí veškeré náklady na její provedení reklamující strana.

Záruční podmínky
Zařízení musí být namontováno odbornou společností. Elektrické zapojení musí být provedeno odbornou elektrotechnickou společností. Instalace a umístění zařízení musí být bezpodmínečně provedeny v souladu s ČSN 33 2000-4-42 (IEC 364-4-42). Na zařízení musí být provedena výchozí revize elektro dle ČSN 33 1500. **Instalace musí být provedena dle ověřené projektové dokumentace a v souladu s klasifikací výrobku.** Při spuštění zařízení je nutno změřit výše uvedené hodnoty a o měření pořídit záznam potvrzený firmou uvádějící zařízení do provozu. V případě reklamace zařízení je nutno spolu s reklamačním protokolem předložit záznam výše uvedených parametrů z uvedení do provozu spolu s výchozí revizí, kterou provozovatel pořizuje v rámci zprovoznění a údržby elektroinstalace.

Po dobu provozování je provozovatel povinen provádět pravidelné revize elektrického zařízení ve lhůtách dle Nařízení vlády č.190/2022 Sb. o vyhrazených elektrických zařízeních a ČSN 33 15 00 (Revize elektrických zařízení).

Při převzetí zařízení a jeho vybalení z přepravního obalu je zákazník povinen provést následující kontrolní úkony. Je třeba zkontrolovat neporušenost zařízení, dále zda dodané zařízení přesně souhlasí s objednaným zařízením. Je nutno vždy zkontrolovat, zda štítkové a identifikační údaje na přepravním obalu, zařízení, či motoru odpovídají projektovaným a objednaným parametrům. Vzhledem k trvalému technickému vývoji zařízení a změnám technických parametrů, které si výrobce vyhrazuje, a dále k časovému odstupu projektu od realizace vlastního prodeje nelze vyloučit zásadní rozdíly v parametrech zařízení k datu prodeje. O takových změnách je zákazník povinen se informovat u výrobce nebo dodavatele před objednáním zboží. Na pozdější reklamace nemůže být brán zřetel.

1.3 OBČANSKOPRÁVNÍ ODPOVĚDNOST

Výrobce ani prodejce nenese odpovědnost za vady vzniklé:

- nevhodným používáním
- běžným opotřebením součástek
- nedodržením pokynů týkajících se bezpečnosti, použití a uvedení do provozu uvedených v tomto návodu
- použitím neoriginálních součástí

1.4 BEZPEČNOSTNÍ PŘEDPISY

Dodržením tohoto návodu jsou eliminována rizika týkající se bezpečnosti, zdraví a životního prostředí v souladu se směrnicemi EU (s označením CE). Totéž platí pro ostatní výrobky použité ve vzduchotechnických jednotkách nebo při instalaci. Následující pokyny považujte za důležité:

- Dodržujte bezpečnostní pokyny, aby nedošlo ke škodám na zařízení či k poškození zdraví osob.
- Technické informace uvedené v tomto návodu nesmějí být měněny.
- Je zakázáno zasahovat do motoru zařízení.
- Aby zařízení vyhovovalo směrnicím EU, musí být připojeno k elektrické síti v souladu s platnými předpisy.
- Zařízení musí být nainstalováno takovým způsobem, aby za běžných provozních podmínek nemohlo dojít ke kontaktu s jakoukoliv pohyblivou částí a/nebo částí pod napětím.
- Zařízení vyhovuje platným předpisům pro provoz elektrických zařízení.
- Před jakýmkoliv zásahem do zařízení je nutné jej vždy odpojit od napájení.
- Při manipulaci či údržbě zařízení je nutné používat vhodné nástroje.
- Zařízení musí být používáno pouze pro účely, pro které je určeno.
- Tento spotřebič nesmí používat děti mladší než 8 let a osoby se sníženými fyzickými, smyslovými nebo mentálními schopnostmi nebo nedostatkem zkušeností a znalostí, pokud nejsou pod dozorem zodpovědné osoby nebo pokud nebyly dostatečně poučeny o bezpečném používání zařízení a u nichž nemůže dojít k pochopení rizik s tím spojených.
- Děti mladší 3 let by měly být drženy mimo dosah zařízení, pokud nejsou pod neustálým dohledem.
- Děti ve věku od 3 let do 8 let nesmějí spotřebič zapojovat, regulovat a čistit ani provádět uživatelskou údržbu.
- Uživatel musí zajistit, aby si se zařízením nehrály děti.
- Je nutné učinit opatření, která zabrání zpětnému proudění plynů do místnosti z otevřeného kouřovodu plynových nebo jiných spotřebičů spalujících palivo.
- Odvod vzduchu z místnosti může nepříznivě ovlivnit bezpečný provoz spotřebičů spalujících plyn nebo jiná paliva (včetně spotřebičů v jiných místnostech) zpětným prouděním spalin. Tyto plyny mohou způsobit otravu oxidem uhelnatým.

2. TECHNICKÉ INFORMACE

Větrací jednotka RUCTS evo musí být instalována a provozována v souladu s informacemi uvedenými v rámci tohoto návodu. Dodržování těchto základních pokynů je předpokladem pro: eliminaci nebo snížení doby prostojů způsobených poruchami nebo nepředvídanými anomáliemi; zvýšení životnosti komponentů a tím i celé jednotky; snížení nákladů na údržbu. Před instalací a spuštěním jednotky si pečlivě přečtěte tento návod. Návod obsahuje důležité informace o bezpečnostních opatřeních, která je třeba dodržovat při instalaci, provozu a údržbě zařízení. Pro případy budoucí potřeby si prosím ponechte tento návod a zajistěte, že je volně dostupný pro všechny osoby pracující se zařízením.

Větrací jednotka je určena k výměně vzduchu v bytech, vilách, hotelech, kavárnách a dalších obytných a veřejných budovách. Je vybavena keramickým výměníkem tepla a ventilátorem, který přivádí čerstvý vzduch a odvádí vzduch se zpětným získáváním energie. Větrací jednotka je určena k montáži skrz stěnu. Teleskopická konstrukce umožňuje instalaci do stěn o tloušťce 270 - 500 mm (RUCTS evo 100) nebo 280 - 470 (RUCTS evo 160). Větrací jednotka je určena pro nepřetržitý provoz s trvalým připojením k napájení. Dopravovaný vzduch nesmí obsahovat hořlavé nebo výbušné směsi, výpary chemikálií, hrubý prach, saze a olejové částice, lepkavé látky, vláknité materiály, patogeny ani jiné škodlivé látky.

Větrací jednotka je určena pro vnitřní použití při okolní teplotě od –20 °C do +50 °C a relativní vlhkosti pod 80 %. Větrací jednotka je zařazena jako elektrické zařízení třídy II, stupeň krytí (IP) je IPX4. Konstrukce větrací jednotky se neustále zdokonaluje, proto se některé modely mohou mírně lišit od modelů popsaných v tomto návodu.

Obsah balení:

- větrací jednotka 1 ks
- sáček s příslušenstvím 1 ks
- dálkový ovladač 1 ks
- návod k obsluze 1 ks
- obalová krabice 1 ks

2.1 KONSTRUKCE A FUNKCE

- teleskopický vzduchovod má nastavitelnou délku
- ve vnitřním potrubí je umístěn keramický výměník a předfiltr (RUCTS evo 100) nebo filtr F7 a předfiltr (RUCTS evo 160)
- keramický výměník tepla odebírá energii z odváděného vzduchu a ohřívá nebo ochlazuje přiváděný vzduch
- jednotka je vybavena lankem uvnitř, které usnadňuje vyjmutí výměníku z jednotky
- výměník je uložen na izolačním materiálu, který zároveň slouží jako těsnění.
- jednotka se instaluje z vnitřní strany stěny

Provozní režimy:

- **režim větrání:** Větrací jednotka pracuje v režimu odvodu nebo přívodu vzduchu při nastavených otáčkách, při synchronním provozu dvou propojených jednotek pracuje jedna v režimu přívodu a druhá v režimu odvodu vzduchu.
- **automatický režim:** Větrací jednotka pracuje ve dvou cyklech po 75 sekundách a zajišťuje zpětné získávání tepla a vlhkosti.
- **interval 1:** Teplý znečištěný vzduch je odváděn z místnosti a prochází keramickým výměníkem, který postupně akumuluje teplo a vlhkost. Po 75 sekundách se větrací jednotka přepne do režimu přívodu vzduchu do místnosti.
- **interval 2:** Čerstvý a studený venkovní vzduch prochází regeneračním výměníkem a přebírá akumulovanou vlhkost a teplo; po 75 sekundách, když se regenerační výměník ochladí, se větrací jednotka přepne do režimu odvodu vzduchu z místnosti.

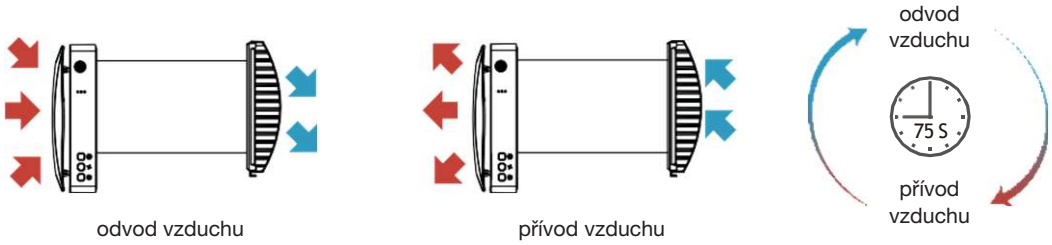

2.2 KOMPONENTY JEDNOTKY

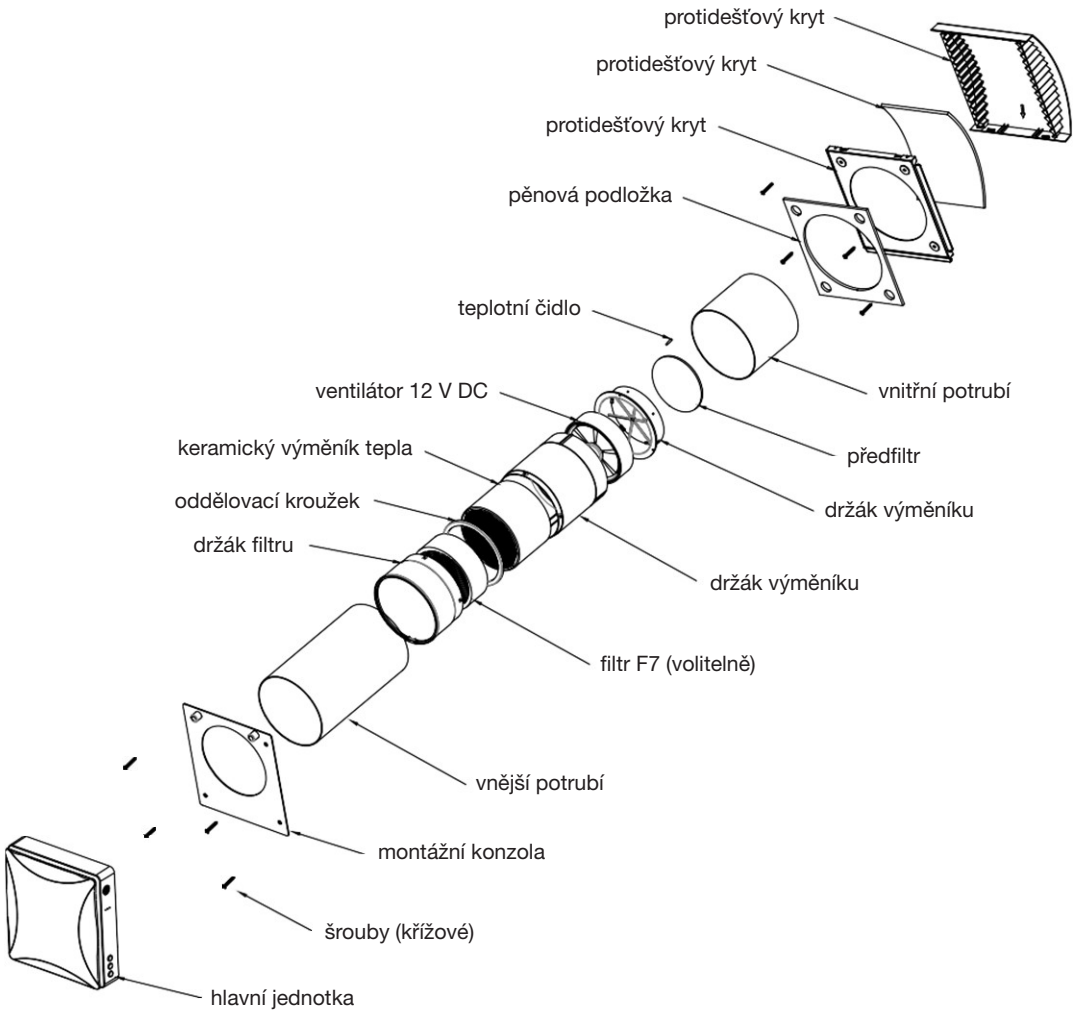

2.3 ROZMĚRY

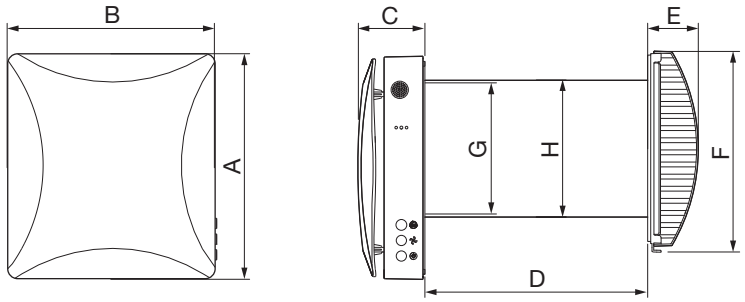

Typ	A [mm]	B [mm]	C [mm]	D [mm]	E [mm]	F [mm]	Ø G [mm]	Ø H [mm]
RUCTS evo 100	263,5	239,4	77,5	270-500	58,5	231,7	100	110
RUCTS evo 160	263,5	239,4	77,5	280-470	58,5	231,7	151,2	158

2.4 TECHNICKÉ PARAMETRY

Parametr	jednotka	RUCTS evo 100	RUCTS evo 160
napětí	V	100-240	100-240
frekvence	Hz	50/60	50/60
příkon	W	5,9	6,0/7,0/7,8*
proud	A		0,04/0,05/0,06*
otáčky	min^{-1}	1100/2200/2600	1000/1550/1800*
otáčky max.	min^{-1}	2950	2200
průtok vzduchu (N/S/V*) v režimu přívodu/odvodu	m^3/h	10/20/25	20/40/50 (s filtrem F7)
průtok vzduchu (N/S/V*) v automatickém režimu	m^3/h	5/10/12,5	10/20/25 (s filtrem F7)
max. průtok vzduchu (v režimu boost)	m^3/h	30	60
hladina akustického tlaku	dB(A)	31,2	32,7
účinnost	%	až 97	až 97
stupeň krytí	–	IPX4	IPX4
průměr vzduchovodu	mm	110	158
SEC (třída měrné spotřeby energie)	–	třída A	třída A
způsob montáže	–	do stěny	do stěny
čistá hmotnost	kg	2,7	4,2

* nízké/střední/vysoké otáčky

Informace o vyzařovaném vf výkonu pro pásmo Wi-Fi 2,4 GHz

standard Wi-Fi	jednotka	vyzařovaný vf výkon
802.11b	dBm	+17,86
802.11g	dBm	+18,73
802.11n (20 MHz)	dBm	+18,81

3. ELEKTRICKÁ INSTALACE A BEZPEČNOST

Při jakékoliv revizní či servisní činnosti je nutno zařízení odpojit od elektrické sítě. Připojení a uzemnění elektrického zařízení musí vyhovovat zejména ČSN 33 2000-5-54, ČSN 33 2190 a ČSN 33 2000-5-51. Práce smí provádět pouze pracovník s odbornou kvalifikací dle ČSN 34 3205 a vyhlášky ČÚPB a ČBÚ o odborné způsobilosti v elektrotechnice č. 50-51/1978 Sb.

Před uvedením zařízení do provozu musí být provedena na zařízení výchozí revize elektrického zařízení dle ČSN 33 1500. Po dobu provozování je provozovatel povinen provádět pravidelné revize elektrického zařízení ve lhůtách dle ČSN 33 1500.

4. MONTÁŽ

POZOR!
Před instalací jednotky si přečtěte návod k obsluze.

POZOR!
Doporučujeme instalaci jednotky výše než 2,1 m nad podlahou.

POZOR!
Aby se v místnosti neusazoval a nehromadil prach, nesmí být jednotka instalována na místech, kde může být vzduchovod zakryt žaluziemi, záclonami, závěsy apod. Závěsy mohou navíc bránit normálnímu proudění vzduchu v místnosti, takže ventilace by byla neúčinná.

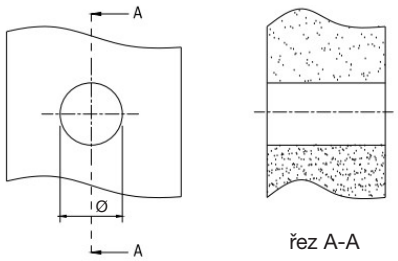

1. Vytvořte kruhový otvor skrz stěnu. Velikost otvoru pro RUCTS evo 100 je 120 mm, pro RUCTS evo 160 je 170 mm.

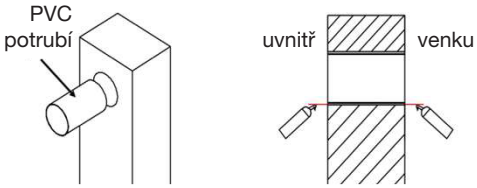

2. Zasuňte PVC potrubí do otvoru ve stěně a upravte jeho délku podle tloušťky stěny.
3. Mezeru mezi PVC potrubím a stěnou vyplňte PU pěnou.

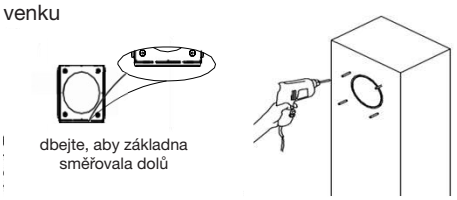

4. Vyjměte protidešťový kryt a rozeberte jej na základnu a kryt, přiložte základnu k otvoru ve stěně (dbejte na směr montáže základny dle obrázku) a vyznačte 4 místa pro vrtání.
5. Vyvrtejte otvory ve vyznačených místech.

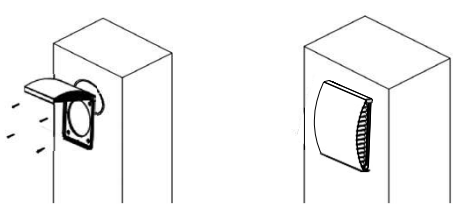

6. Základnu připevněte hmoždinkami a šrouby.
7. Nasaďte kryt tak, aby západka v krytu zapadla do drážky základny, a zajistěte jej (v krytu je šipka; když jsou základna a kryt správně spojeny, šipka musí směřovat dolů.

8. Následně namontujte montážní konzolu: zarovnejte kruhový otvor montážní konzoly s kruhovým otvorem ve stěně, vodováhou zkontrolujte, že je montážní konzola ve vodorovné poloze, vyznačte otvory, vyvrtejte je a vložte hmoždinky, pak montážní konzolu přiložte k otvorům a připevněte šrouby.

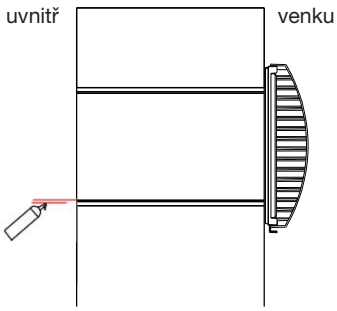

zasuňte vnitřní vzduchovod do otvoru tak, aby vodič uvnitř vnitřního vzduchovodu směřoval dolů, směr musí odpovídat značce na vnějším potrubí

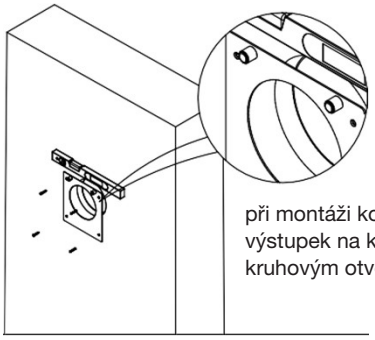

při montáži konzoly dbejte, aby plastový výstupek na kovové desce byl nad kruhovým otvorem

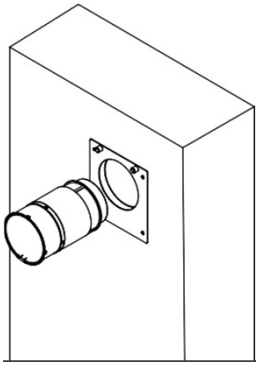

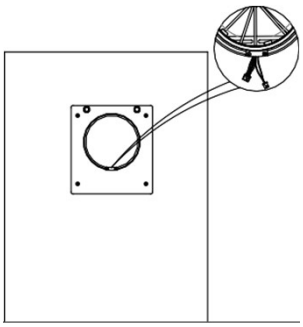

9. Připojte napájecí kabel na zadní straně výrobku k vodiči napájení ze sítě pomocí rychlospojky (průřez vodiče musí být větší než 0,75 mm², napájecí napětí 100–240 V, frekvence 50–60 Hz).

- podle obrázku otevřete rychlospojku, zasuňte vodič vedoucí od jednotky do svorky tak, aby kovová část vodiče plně dosedla na kovovou část svorky, a pak utáhněte šroub, aby byl vodič pevně uchycen
- připojte k rychlospojce vodič ze sítě stejným způsobem
- spojte obě části rychlospojky a ujistěte se, že jsou pevně spojeny

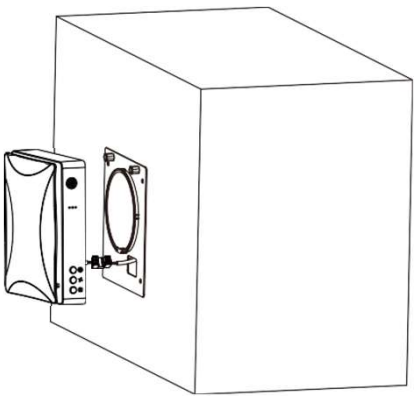

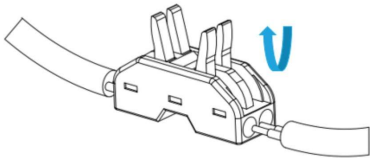

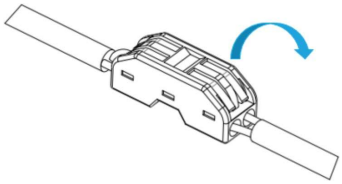

10. Nasaďte hlavní jednotku na vnitřní stranu stěny a připojte propojovací vodič ze zadní strany hlavní jednotky k vodičům ventilátoru a teplotního čidla, které vystupují z vnitřního potrubí ve stěně. Uložte vodiče, zarovnejte hlavní jednotku s plastovým výstupkem na montážní konzoly a nasaďte ji (na zadní straně hlavní jednotky jsou odpovídající prolisy). Stačí ji nasadit, žádné další úkony nejsou potřeba. Zadní strana hlavní jednotky je vybavena silným magnetem, který se automaticky přichytí k montážní konzoly na stěně (po montáži zkontrolujte, zda mezi hlavní jednotkou a montážní konzolou není velká mezera. Pokud ano, znamená to, že vodiče v hlavní jednotce nejsou správně uloženy. V takovém případě hlavní jednotku sejměte a nasaďte znovu).

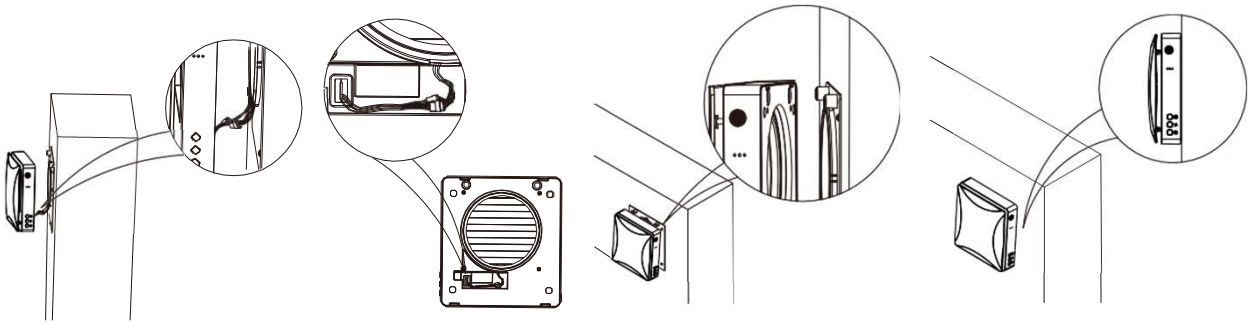

POZOR!
Před jakoukoliv manipulací s jednotkou ji odpojte od napájení!

POZOR!
Jednotka je určena k přípojením k jednofázové střídavé (AC) síti 100-240 V / 50-60 Hz. Připojte jednotku přímo do zásuvky.

5. OVLÁDÁNÍ

5.1 HLAVNÍ JEDNOTKA

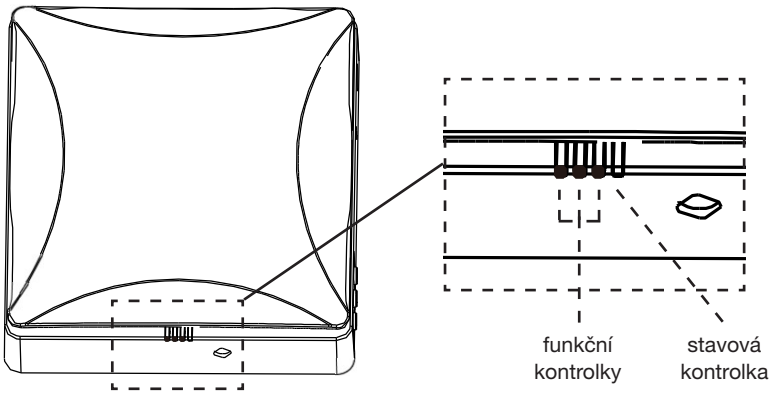

Stavová LED kontrolka

ZAPNUTO:
- modře svítí – je aktivován režim párování a mezi řídicí a podřízenou jednotkou funguje vzájemná komunikace
- zeleně svítí – funkce IoT je zapnutá, Wi-Fi je úspěšně připojené a jednotku lze ovládat z telefonu
- červeně svítí – alarm zanesení filtru, je čas vyčistit nebo vyměnit filtr ve vnitřním potrubí
- fialově svítí – řídicí jednotka v režimu párování, funkce IoT je zapnutá, jednotku lze ovládat z telefonu
- zeleně pomalu bliká – funkce automatického větrání je zapnutá a funkční
- modře pomalu bliká – funkce volné vychlazování (free cooling) je zapnutá a funkční
- červeně 3x blikne – čištění filtru je dokončeno a alarm zanesení filtru je vynulován

VYPNUTO:
- modrá kontrolka pomalu bliká – jednotka má v režimu párování nastavenou roli řídicí jednotky
- zelená kontrolka pomalu bliká – jednotka má v režimu párování nastavenou roli podřízené jednotky
- řervená kontrolka pomalu bliká – jednotka je v režimu připojování k Wi-Fi

Funkční LED kontrolky

- ukazují otáčky ventilátoru ve 3 stupních
- zelená znamená přívod vzduchu
- červená znamená odvod vzduchu.
- modrá znamená automatický režim, kde každých 75 s dochází k přepínání mezi přívodem a odvodem vzduchu



PROVOZNÍ REŽIM
V zapnutém stavu lze přepínat provozní režimy jednotky (režim přívodu vzduchu, režim odvodu vzduchu, automatický režim).

REGULACE OTÁČEK
V zapnutém stavu lze přepínat otáčky ve 3 stupních

ZAPNUTÍ / VYPNUTÍ
Zapnutí nebo vypnutí jednotky.

5.2 DÁLKOVÝ OVLADAČ



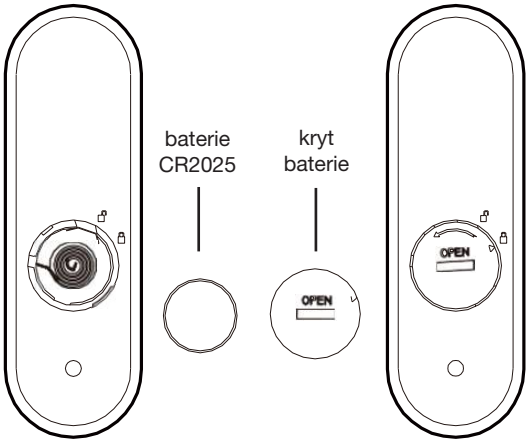

před použitím ovladače vložte baterii CR2025
(není součástí dodávky)

- otáčky – přepíná otáčky jednotky ve 3 stupních
- provozní režim – přepíná provozní režimy (režim přívodu vzduchu, režim odvodu vzduchu, automatický režim)
- kontrolka zapnutí/vypnutí
- režim BOOST – přepne jednotku do režimu BOOST, kdy jednotka běží na maximální otáčky; pokud není nastaveno jinak, jednotka běží 30 minut a poté tento režim automaticky vypne
- reset upozornění na zanesení filtrů – po výměně filtru podržte tlačítko 5 sekund, červená kontrolka zařízení třikrát blikne a upozornění se vynuluje (tovární nastavení je 720 hodin)
- zapnutí/vypnutí jednotky

POZOR!
Dálkový ovladač používá infračervený signál!

- před použitím dálkového ovladače vložte dovnitř baterii
- po vložení baterie otáčejte krytem baterie ve směru hodinových ručiček podle obrázku, dokud trojúhelníková šipka na krytu neukazuje na symbol zamčení – kryt je zajištěn (kryt neutahujte holýma rukama, abyste si neporanili ruce)
- chcete-li baterii vyjmout, otáčejte krytem proti směru hodinových ručiček podle obrázku, dokud trojúhelníková šipka na krytu neukazuje na symbol odemčení – kryt je uvolněn a baterii lze vyjmout

5.3 PÁROVÁNÍ JEDNOTEK

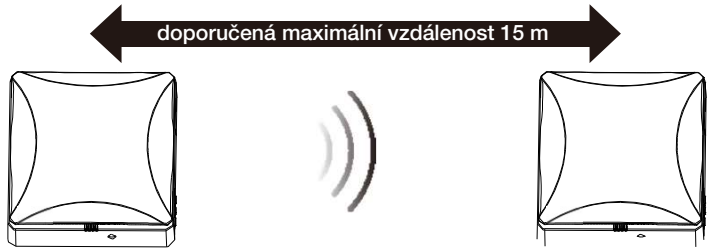

řídicí jednotka
(MASTER)

podřízená jednotka
(SLAVE)



POZOR!
Při ovládání dálkovým ovladačem musí ovladač mířit přímo na jednotku.

- bez nastavení role řídicí/podřízená jednotka může 1 dálkový ovladač ovládat jednu nebo více jednotek
- po nastavení role řídicí/podřízená jednotka ovládá dálkový ovladač pouze řídicí jednotku a ta posílá synchronizační signál podřízené jednotce (podřízená jednotka nepřijímá signál dálkového ovladače), takže podřízená jednotka je synchronizována s řídicí jednotkou.
- řídicí jednotka může ovládat pouze 1 podřízenou jednotku
- v automatickém režimu je provozní režim (odvod/přívod vzduchu) podřízené jednotky opačný než u řídicí jednotky; v ostatních režimech je provozní režim podřízené jednotky stejný jako u řídicí jednotky
- maximální vzdálenost pro komunikační signál mezi řídicí a podřízenou jednotkou v přímé linii bez překážek je 15 m
- signál mezi řídicí a podřízenou jednotkou projde cihlovou stěnou o tloušťce cca 180 mm

Nastavení řídicí jednotky

Připojte jednotku k napájení. Ve stavu VYPNUTO podle obrázku podržte tlačítko otáček na jednotce 5 sekund, modrá stavová kontrolka začne pomalu blikat. Jednotka nyní přejde do režimu propojení řídicí/podřízené jednotky a je nastavena jako řídicí jednotka.

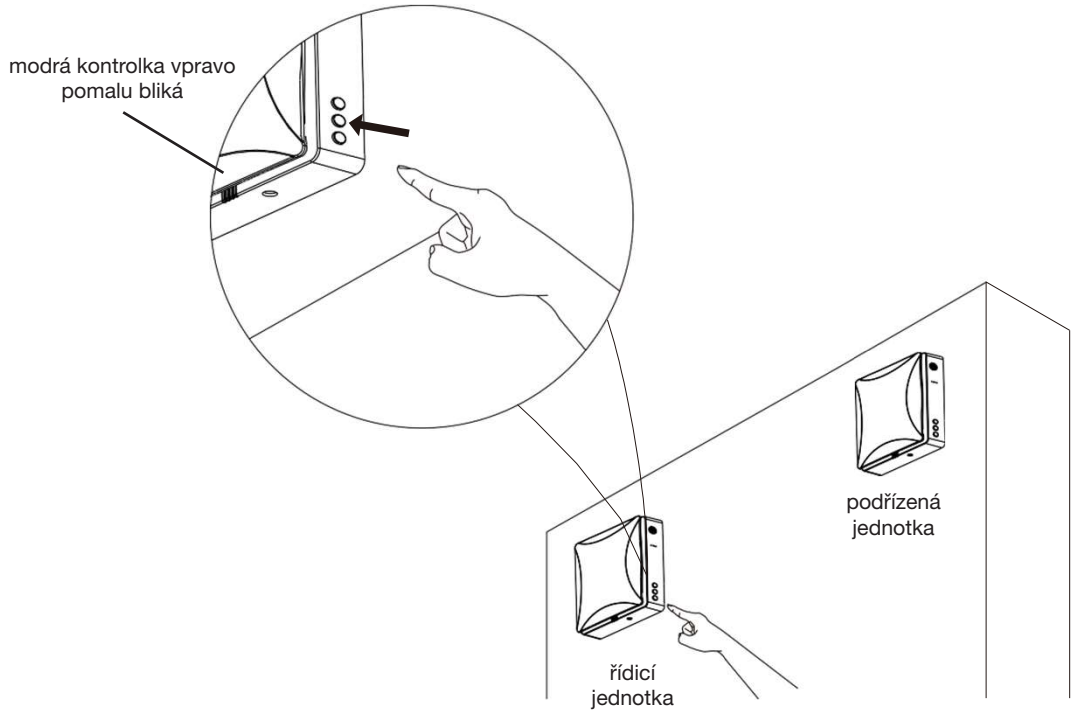

Nastavení podřízené jednotky

- připojte zařízení k napájení, ve stavu VYPNUTO podle obrázku podržte tlačítko provozní režim na jednotce 5 sekund, zelená stavová kontrolka začne pomalu blikat – jednotka nyní přejde do režimu propojení řídicí/podřízené jednotky a je nastavena jako podřízená jednotka
- nastavení řídicí a podřízené jednotky v režimu párování je nutné provést současně a v omezeném čase (do 1 minuty)
- jednotky by měly být co nejblíže u sebe, spojí se automaticky
- stavová kontrolka spárovaných zařízení se změní na trvale svítící modrou, což znamená, že párování proběhlo úspěšně
- pokud se párování nezdaří, stavové kontrolky na jednotkách budou jednu minutu blikat a pak automaticky zhasnou

Reset a zrušení řídicí a podřízené jednotky

Připojte jednotku k napájení. Ve stavu VYPNUTO podržte tlačítko otáček propojené jednotky; propojená jednotka přejde do režimu párování a je definována jako řídicí jednotka. Úkon je nutné provést současně a v omezeném čase (do 1 minuty) a počkat, až proběhne automatické párování. V této fázi se jednotka resetuje a obnoví do továrního nastavení bez definice role.

5.4 MOBILNÍ APLIKACE

název jednotky
aplikace dokáže ovládat více zařízení, každé má jiný (změnitelný) název

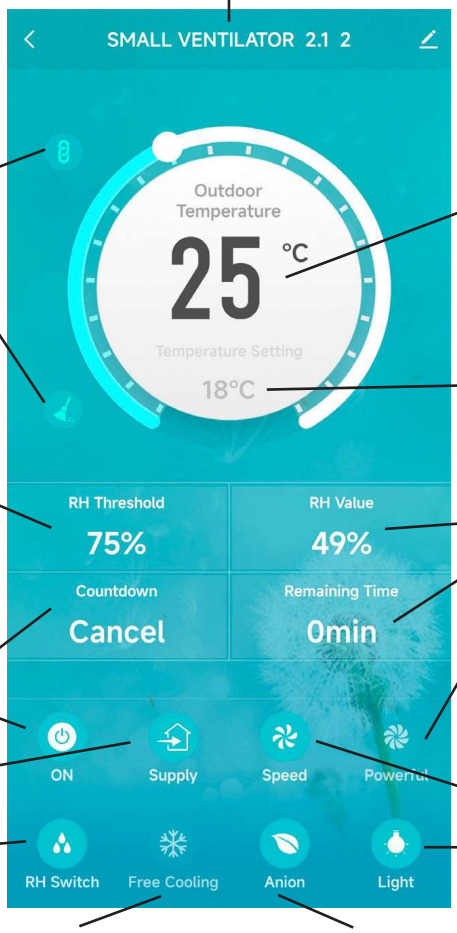

režim párování
aplikace po spárování jednotky je tato ikona zobrazena, podřízenou jednotku nelze ovládat

upozornění na zanesení filtru
upozorňuje uživatele na nutnost výměny nebo vyčištění filtru

nastavení vlhkosti
(pouze provedení s čidlem vlhkosti) pokud v automatickém režimu překročí vlhkost v místnosti nastavenou hodnotu, jednotka se přepne do režimu odvodu a odvádí vnitřní vzduch, aby vlhkost snížila, do původního režimu se vráti v okamžiku, kdy vlhkost v místnosti klesne pod hodnotu o 5 % nižší než je nastavená hodnota (rozsah nastavení 40 - 95 %)

časovač až 12 hodin

zapnutí / vypnutí

provozní režim
(přívod, odvod, automatický)

řízení pomocí čidla vlhkosti
lze zapnout a vypnout

venkovní teplota
teplota venkovního vzduchu je-li jednotka zapnuta a pracuje v režimu přívodu vzduchu nebo v automatickém režimu
(v režimu odvodu vzduchu se teplota neměří a nezobrazuje)

volné vychlazování (free cooling)
nastavení teploty volného vychlazování, je-li venkovní vzduch příjemný, jednotka pracuje v režimu přívodu vzduchu a přivádí čerstvý vzduch bez regenerace, nastavitelná hodnota venkovní teploty pro tuto funkci je 10 - 29 °C

relativní vlhkost v místnosti

zbývající čas do plánovaného vypnutí

funkce BOOST
jednotka krátkodobě běží na maximální otáčky

otáčky
nastavitelné ve 3 stupních

zapnutí/vypnutí kontrolek

režim záporných iontů
(nefunkční u této jednotky)

zapnutí/vypnutí volného vychlazování

Stažení aplikace

Naskenujte QR kód níže a stáhněte aplikaci, nebo vyhledejte „smart life“ v Apple Store a Google Play, aplikaci stáhněte a nainstalujte a použijte připojení jednotky přes Wi-Fi. Jednotku lze ovládat mobilní aplikací a podporuje ovládání chytrými asistenty Google a Alexa.

Připojení k síti

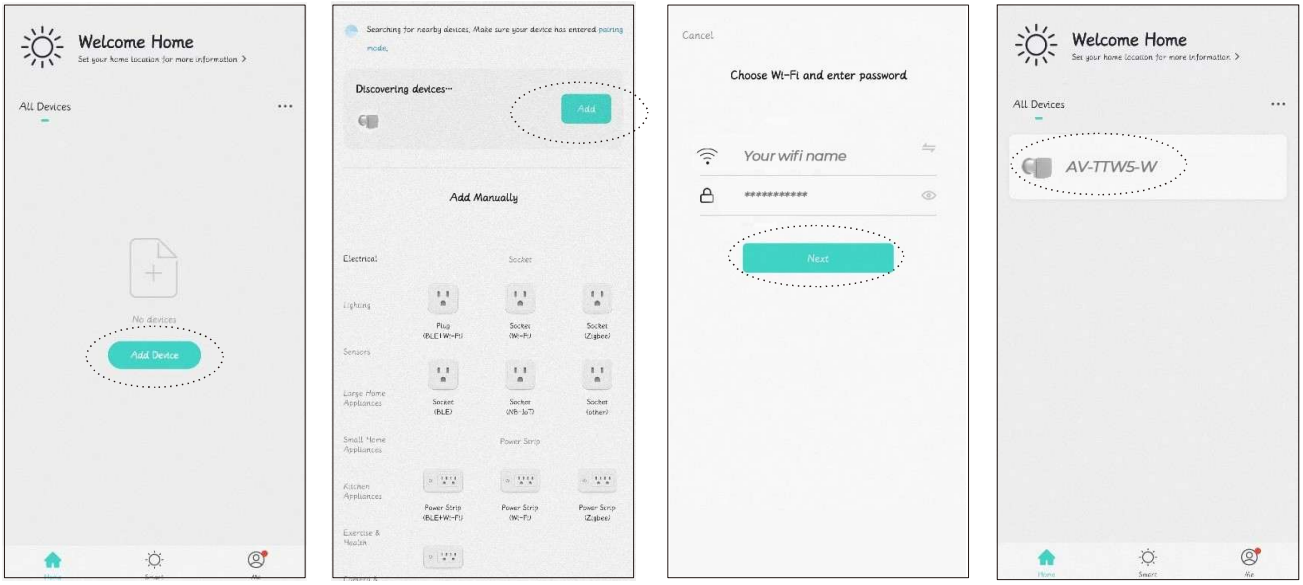

1. Připojte mobilní telefon k domácí Wi-Fi síti, zapněte na telefonu Bluetooth a ujistěte se, že jednotka i telefon jsou v dosahu signálu Wi-Fi (ujistěte se, že je na Wi-Fi routeru zapnutá síť 2,4 GHz)
2. Když je jednotka připojena k napájení, ve vypnutém stavu podržte tlačítko ZAPNUTÍ / VYPNUTÍ kterékoliv jednotky po dobu 5 sekund, stavová kontrolka jednotky začne pomalu blikat červeně; jednotka přejde do režimu připojování k Wi-Fi a telefon ji může vyhledat a připojit.
3. Otevřete staženou aplikaci, přejděte na ovládací stránku, klikněte na pole pro přidání zařízení a vyhledejte jednotku.
4. V tuto chvíli aplikace přijme signál z jednotky.
5. Klikněte na Přidat zařízení (Add Device), vyhledejte svůj Wi-Fi router a ujistěte se, že název Wi-Fi v aplikaci je stejný jako název Wi-Fi, ke které je připojen telefon; pak se přihlaste heslem k Wi-Fi.
6. Po úspěšném připojení k Wi-Fi bude jednotka připojena k síti, po dokončení připojení můžete přejít na ovládací stránku a jednotku začít ovládat.

Reset a zrušení Wi-Fi

1. Vraťte se na stránku připojení v aplikaci a podržte prst na zařízení, které chcete odpojit; ve spodní části se zobrazí možnost odebrat zařízení.
2. Klikněte na možnost odebrat zařízení (Remove Device) a potvrďte; jednotka se odpojí od Wi-Fi.

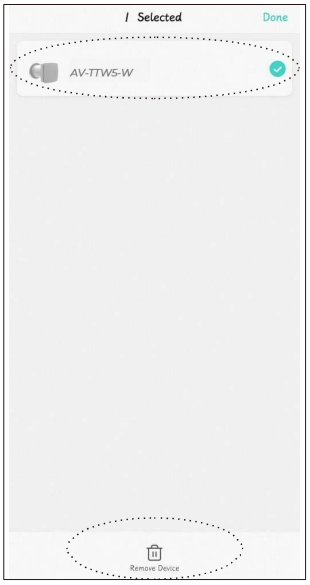

6. ÚDRŽBA

Po odpojení propojovacích vodičů hlavní jednotky a vnitřního potrubí sejměte hlavní jednotku a vyjměte vnitřní potrubí ze stěny.
Zatáhněte za lanka na obou stranách keramického výměníku a filtru F7 a vyjměte filtr F7 i keramický výměník z vnitřního potrubí.

Keramický výměník tepla je nutné čistit nejméně 4× ročně. Keramický výměník tepla je velmi křehký, vytahujte jej opatrně, aby nedošlo k jeho poškození. Filtr F7 je nutné pravidelně měnit, doporučuje se jej vyměnit po upozornění alarmu zanesení filtru.

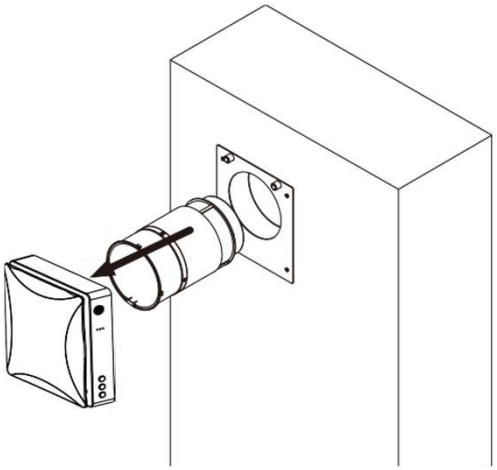

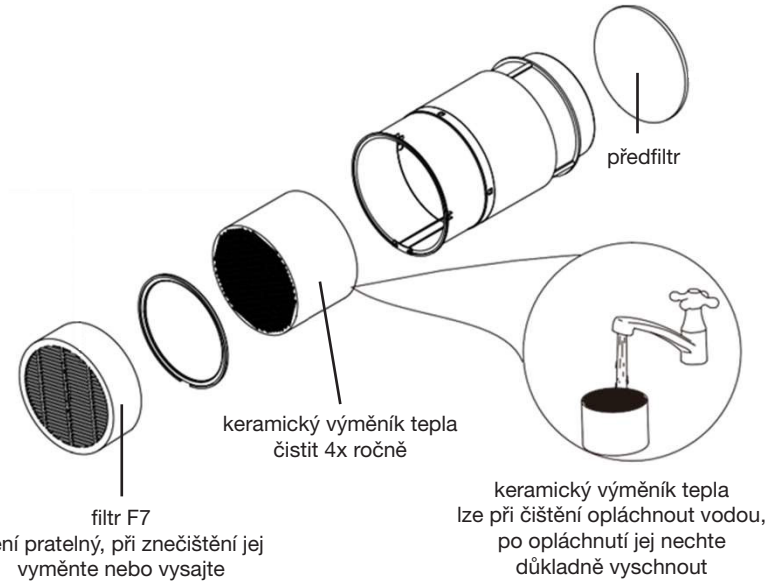

POZOR!
Ani pravidelná údržba nemusí zcela zabránit usazování nečistot na regeneračních částech. Výměník čistěte vysavačem nejméně 1x ročně, aby byla zajištěna vysoká účinnost výměny tepla.

POZOR!
Předfiltr čistěte nejméně 4× ročně. Předfiltr je možné vyprat nebo vysát, po vyprání je nutné ho vysušit a znovu vložit do vzduchovodu. Životnost předfiltru je přibližně 3 roky.

Údržba ventilátoru (1x ročně)

Odstraňte upevňovací držák ve vnitřním potrubí a vyjměte ventilátor.
Vyčistěte lopatky oběžného kola. K čištění oběžného kola použijte měkký kartáč, hadřík nebo vysavač. Nepoužívejte vodu, abrazivní čisticí prostředky, rozpouštědla ani ostré předměty. Lopatky oběžného kola je nutné čistit 1x ročně.

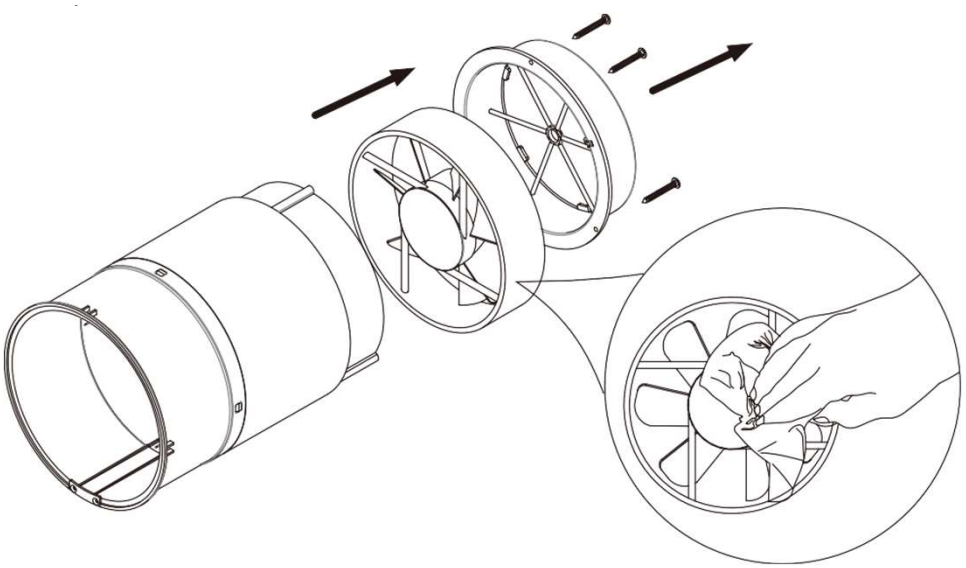

7. TECHNICKÉ PROBLÉMY

porucha	možné příčiny	řešení
jednotka se nespustí	chybí napájení	zkontrolujte, zda je vzduchotechnická jednotka správně připojena k napájení, a v případě potřeby proveďte nápravu
	motor je zablokovaný nebo jsou oběžná kola zanesená	vypněte vzduchotechnickou jednotku, odstraňte zablokování motoru a zanesení oběžného kola, vyčistěte lopatky
nízký průtok vzduchu	nastaveny nízké otáčky ventilátoru.	nastavte vyšší otáčky
	filtr, ventilátor nebo výměník jsou znečištěné	vyčistěte nebo vyměňte filtr, vyčistěte ventilátor a výměník
hluk, vibrace	oběžné kolo je znečištěné	vyčistěte oběžné kolo
	uvolněné šroubové spoje skříně ventilátoru nebo protidešťového krytu	dotáhněte šrouby skříně ventilátoru nebo protidešťového krytu
párování se nezdařilo	řídicí a podřízená jednotka byly nastaveny každá jiným ovladačem	podle návodu použijte pro nastavení řídicí a podřízené jednotky stejný dálkový ovladač
	jednotka je instalována v místě obklopeném velkým množstvím kovu / zdroji rušení	rozsáhlé kovové konstrukce a zdroje rušení v okolí oslabují bezdrátový signál, odstraňte tyto zdroje rušení nebo změňte místo instalace
	vzdálenost mezi řídicí a podřízenou jednotkou je příliš velká / stěna mezi nimi je příliš silná	změňte místo instalace podle vzdálenosti uvedené v návodu
	jiná příčina	resetujte nastavení (podržte tlačítko RESET deset sekund) a po určité době bez napájení je nastavte znovu
připojení k Wi-Fi se nezdařilo	mobilní telefon je připojen k síti Wi-Fi 5G (5 GHz)	pro připojení přepněte na frekvenci/síť 2,4 GHz
	chybné připojení k veřejné Wi-Fi (např. Wi-Fi v nákupních centrech, hotelech apod., kde je nutná registrace a přihlášení)	správně nastavte Wi-Fi router
	router ještě nemá nastavený účet a heslo	
	router je nastaven na vyšší úroveň zabezpečení	
	byl překročen limit počtu zařízení, která lze k routeru připojit	
	bluetooth na mobilním telefonu je vypnutý	zapněte Bluetooth

8. TECHNICKÁ POMOC

Široká síť poboček společnosti UNIVENT CZ s.r.o. zaručuje dostatečnou technickou pomoc. Pokud je zjištěna na zařízení jakákoliv porucha, kontaktujte kteroukoliv pobočku. Jakákoliv manipulace se zařízením osobami nepatřícími k vyškolenému servisnímu personálu společnosti UNIVENT CZ s.r.o. způsobí, že nebude moci být uplatněna záruka.

V případě dotazů se obraťte na pobočky společnosti UNIVENT CZ s.r.o. Chcete-li najít nejbližší pobočku, navštivte webové stránky www.univent.cz.

9. ODSTAVENÍ Z PROVOZU

Pokud neplánujete zařízení používat po delší dobu, je doporučeno vrátit jej zpět do původního obalu a skladovat jej na suchém, bezprašném místě. Výrobce nenese žádnou odpovědnost za škody na zdraví nebo majetku vzniklé nedodržením těchto instrukcí.

Společnost UNIVENT CZ s.r.o. si vyhrazuje právo na modifikaci výrobků bez předchozího upozornění.

10. VYŘAZENÍ Z PROVOZU A RECYKLACE



Právní předpisy EU a naše odpovědnost vůči budoucím generacím nás zavazují k recyklaci používaných materiálu; nezapomeňte se zbavit všech nežádoucích obalových materiálů na příslušných recyklačních místech a zbavte se zastaralého zařízení na nejbližším místě nakládání s odpady.

V případě dotazů se obraťte na pobočky společnosti UNIVENT CZ s.r.o. Chcete-li najít nejbližší pobočku, navštivte webové stránky www.univent.cz.

11. REKLAMAČNÍ FORMULÁŘ

Reklamační formulář je k dispozici ke stažení na stránkách společnosti UNIVENT CZ s.r.o. www.univent.cz/servis.